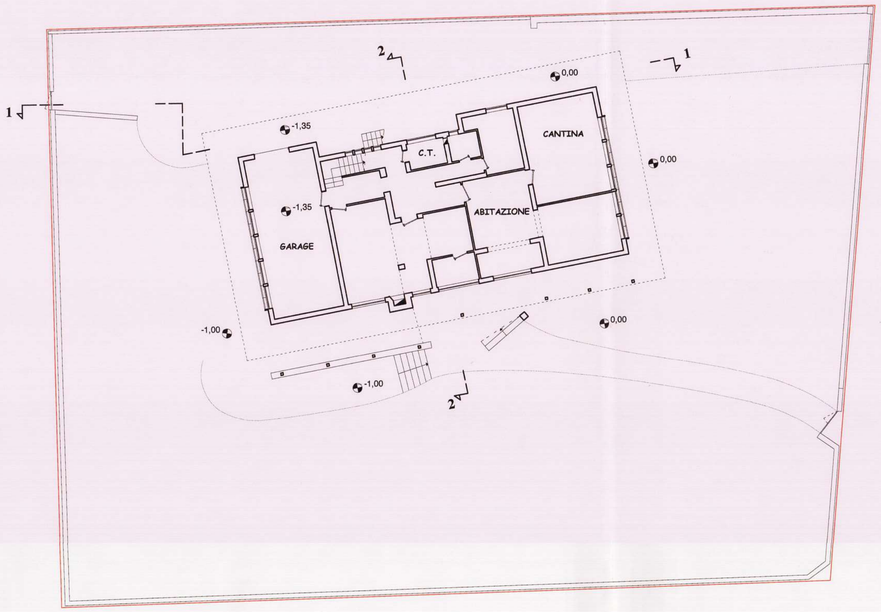


**PIANO SEMINTERRATO scala 1:200**

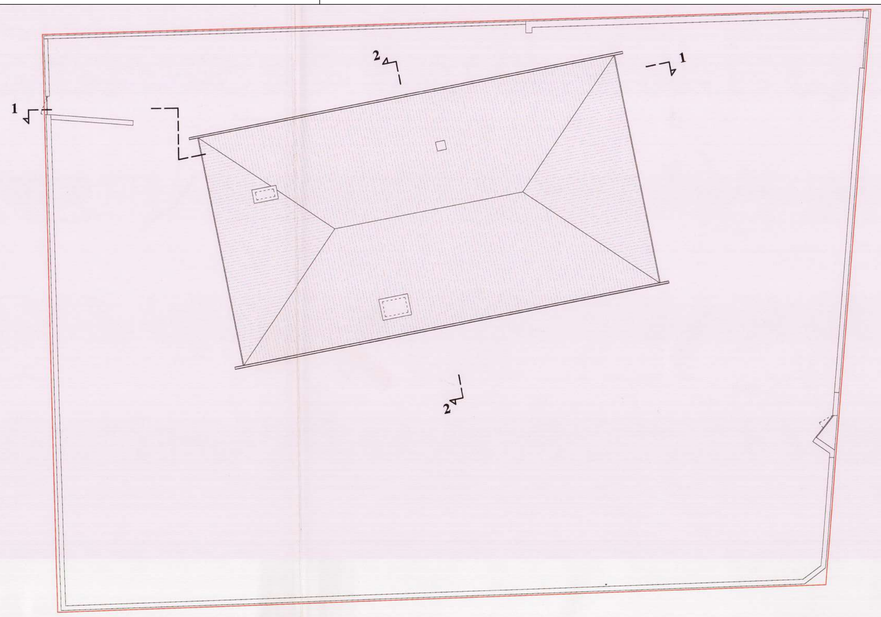

**COPERTURA scala 1:200**

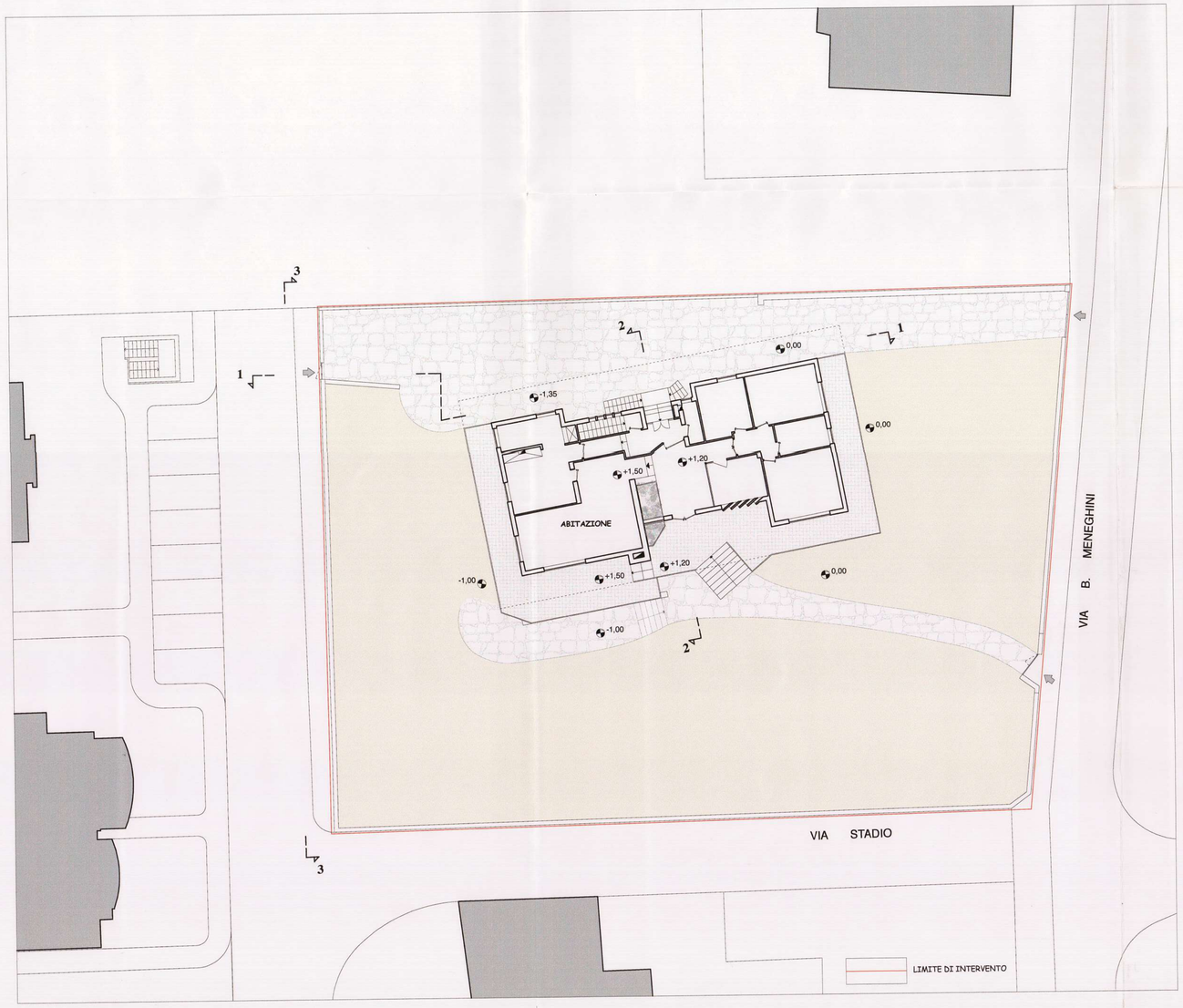


**PIANO RIALZATO**
**scala 1:200**

Il presente elaborato è stato approvato dal Consiglio Com.le con provvedimento n° 64 del 28/11/07.
IL PRESIDENTE DEL CONSIGLIO COM.
F.to Claudio Molon
IL SEGRETARIO GENERALE
F.to Maria Votta Gravina

COMUNE DI ARZIGNANO

MUNICIPIO di ARZIGNANO
UFFICIO PROTOCOLLO
14 DIC 2006

Cipri 2006

architetto
**CIPRIANO CAVAZZA**

Studio di Architettura Cipriano Cavazza
Corso Mazzini, 2 - 36071 Arzignano (VI)
Tel. 0444 673266 Fax 0444 451399
C.F. CVZCRN51C12 H916L - P.I. 02389150240
ORDINE DEGLI ARCHITETTI DI VICENZA N°193
e-mail : cavazzacipriano@tin.it

Comune di:
**ARZIGNANO**

Committente:
FILIPPOZZI EUGENIO e STOCCHERO DANIELA
Via Fanti d'Italia n°7- 36072 CHIAMPO

Progetto:
**PIANO DI RECUPERO FILIPPOZZI-STOCCHERO**

Particolare:
Stato Attuale:
PIANTE

Dati di archivio:
Rif: 336.01 Data: settembre 2006
Agg: Scala: 1:200

Tavola:
Ordine degli Architetti Pianificatori, Paesaggisti e Conservatori Provincia di Vicenza
ARCHITETTO Sezione A/a
CIPRIANO CAVAZZA n° 193
2

Il Progettista e Direttore dei Lavori: Il Committente:

APPLE MACINTOSH COMPUTERS AND ArchiCAD 9.0

Arzignano / Vicenza
Studio di architettura Cavazza

04
MARZO 2021

COMUNE DI ARZIGNANO (VI)

## STATO AUTORIZZATO

scansione della tavola 2 - PIANTE 1:200
autorizzata con provvedimento n. 64 del 28/11/07

## INTERVENTO

**Piano Urbanistico Attuativo "San Rocco"**
**Per Ristrutturazione mediante Demolizione e Ricostruzione con Ampliamento ai sensi dell' Art. 3, comma 4, lett. e) della L.R. 14/2019.**

COMMITTENTI
Marta srl - 02799470246
Filippozzi Eugenio

PROGETTISTA
Castagna Stefano - CST SFN 68D13 L840Y


STUDIO TECNICO ZETA
DEI GEOMETRI ZOIA NICOLA E ZERBATO MARCO
via San Bernardino, 35 | 36075 Montecchio M. (VI)
p.i. 03126060247 | T. 0444 697369 | F. 0444 1770267
www.studiotecnicozeta.it | info@studiotecnicozeta.it